LED-UNIVERSALEIN- UND ANBAULEUCHTE Serie CU235

Lichtfarbe einstellbar **Leistung einstellbar**

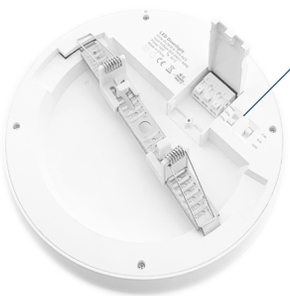

RÜCKSEITE

Lichtfarbe 3-stufig einstellbar

3000K Warmweiß | 4000K Neutralweiß | 5700K Tageslichtweiß

Leistung 3-stufig einstellbar

10W / 13W / 16W

6 pol. Steckverbinder NNEELL

Einfache Durchverdrachtung

Universalbügel für Einbau

mit einstellbarer Feder
geeignet für Deckenausschnitt
Ø65-205mm

max. 1700 Lumen | Ø65-205 | IP20 IP20 | 120° Ausstrahlungswinkel | >80 CRI

HIGHLIGHTS

- Universalein-/aufbaumontage durch verstellbaren Montagebügel, geeignet für Deckenausschnitt Ø65-205mm
- 6 polige Steckklemme NNEELL zur Durchverdrahtung
- Lichtfarbe in 3000K/4000K/5700K mit Schalter auf der Rückseite einstellbar
- Leistung in 10W/13W/16W mit Schalter auf der Rückseite einstellbar

PRODUKTEIGENSCHAFTEN

Gehäusematerial	Aluminium / PS
Gehäusefarbe	Weiß RAL9016
Energieeffizienskласse	A+
Lebensdauer	L80 / B10 >40.000 Std.
Maße	Ø235x22
Gewicht	620g
Montageart	Einbau (Ø65-205), Aufbau

PHOTOMETRISCHE DATEN

Lichtstrom	1100lm(10W) 1450lm(13W) 1700lm(16W)
Lichtfarbe	in 3000K/4000K/5700K einstellbar
Farbwiedergabe	CRI>80
Ausstrahlungswinkel	120°
Flackerfrei	Ja. <3%

TECHNISCHE DATEN

Leistung	in 10W/13W/16W einstellbar
Dimmbar	in 3 Stufen verstellbar mit DIP-Schalter
Schutzart	IP20
Stoßfestigkeitsgrad	IK06
Lichtausbeute	ca. 106lm/W

INSTALLATIONSDATEN

Deckenausschnitt	Ø65-205
Deckenaufbau	durch Montagebügel

ELEKTRISCHE DATEN

Anschlussleistung	AC200-240V, 50Hz
Schutzklasse	II

CE RoHS

Änderungen der Produkspezifikationen vorbehalten

Rips-Leuchtenproduktion + Handels GmbH | Tel.: 02432 9349803 | sales@r-lph.de
www.lightissima.de | Friedrich-List-Allee 16a Tor 1, 41844 Wegberg

ABMESSUNG

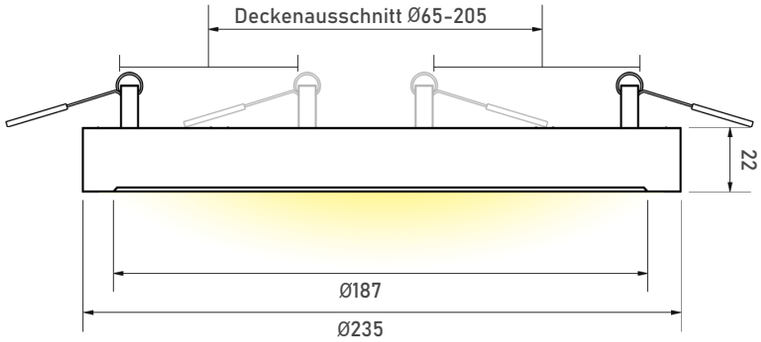

INSTALLATIONSMETHODE

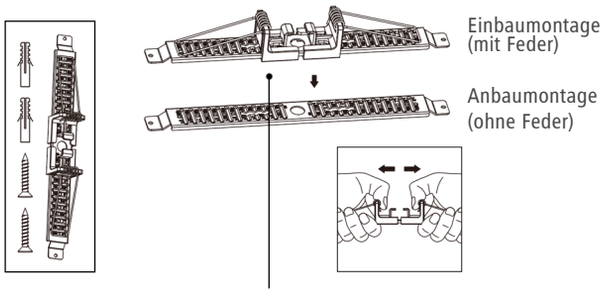

geeignet für unterschiedliche Deckenausschnitte (Ø65-205mm)

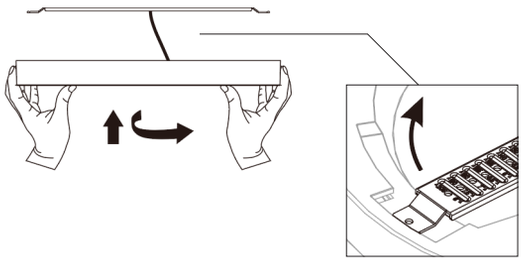

STECKKLEMME

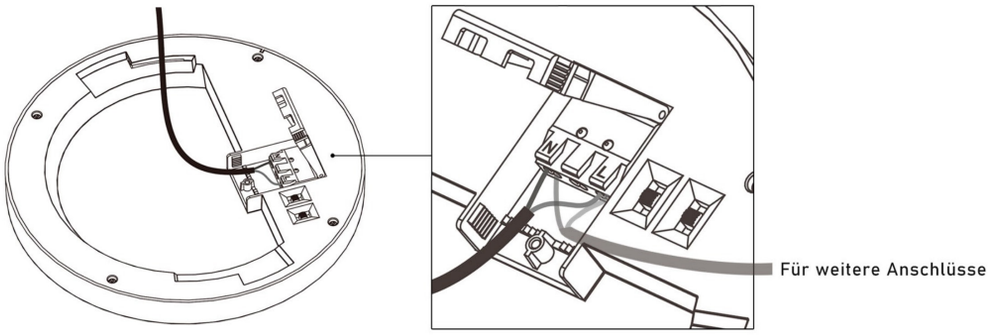

6 pol. NNEELL

BESTELLUNG

	BEZEICHNUNG	BESCHREIBUNG	KARTON	ART.-NR.
LED-LEUCHTE	CU235-16WX-XW	Lichtfarbe in 3000K/4000K/5700K einstellbar, Leistung in 10/13/16W einstellbar, max. 1700lm	20 Stk.	**123107**

Änderungen der Produkspezifikationen vorbehalten

Rips-Leuchtenproduktion + Handels GmbH | Tel.: 02432 9349803 | sales@r-lph.de
www.lightissima.de | Friedrich-List-Allee 16a Tor 1, 41844 Wegberg