LED-TANKSTELLENLEUCHTE Serie CG

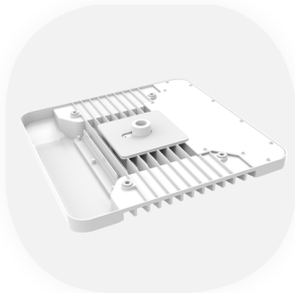

RÜCKSEITE

IP65 | >80 CRI | 110° Ausstrahlungswinkel | Dimmbar | GARANTIE 5 Jahre

HIGHLIGHTS

- Super-Slim Bauform, Gehäusefarbe: Weiß RAL 9016
- 1-10V dimmbar als Standardversion
- Abdeckung: Mattes Blendschutzglas
- Schutzart IP65

PRODUKTEIGENSCHAFTEN

Gehäusematerial	Aluminium
Gehäusefarbe	Weiß RAL9016
Energieeffizienskласse	A+
Lebensdauer	L80 / B10 >30.000 Std.
Maße	Siehe Seite 2
Montageart	Deckenanbau

PHOTOMETRISCHE DATEN

Lichtstrom	100W: 12200lm / 150W: 14640lm
Lichtfarbe	4000K
CRI	>80
Ausstrahlungswinkel	110°

TECHNISCHE DATEN

Leistung	100W / 150W
Dimmbar	Ja. 1-10V
Schutzart	IP65

ELEKTRISCHE DATEN

Anschlussleistung	AC100-277V, 50Hz
Schutzklasse	II

CE RoHS

Änderungen der Produkspezifikationen vorbehalten

Rips-Leuchtenproduktion + Handels GmbH | Tel.: 02432 9349803 | sales@r-lph.de
Friedrich-List-Allee 16a Tor 1, 41844 Wegberg

ABMESSUNG

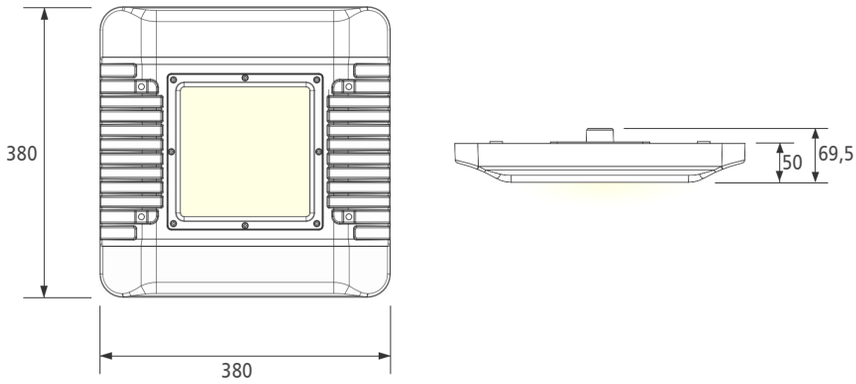

ZUBEHÖR

CG-ZB-M

Trapezblechadapter

BESTELLUNG

	BEZEICHNUNG	BESCHREIBUNG	KARTON	ART.-NR.
100W-Version	CG-100W-NW	100W, Lichtfarbe 4000K, 12200lm	1 Stk.	**131676**
150W-Version	CG-150W-NW	150W, Lichtfarbe 4000K, 14640lm	1 Stk.	**131678**
Zubehör	CG-ZB-M	Trapezblechadapter	1 Stk.	**131679**

ANWENDUNGSBEISPIEL

Anwendung: Tankstelle / Unterführung / Tunnel / Brücken

Änderungen der Produkspezifikationen vorbehalten

Rips-Leuchtenproduktion + Handels GmbH | Tel.: 02432 9349803 | sales@r-lph.de
www.lightissima.de | Friedrich-List-Allee 16a Tor 1, 41844 Wegberg